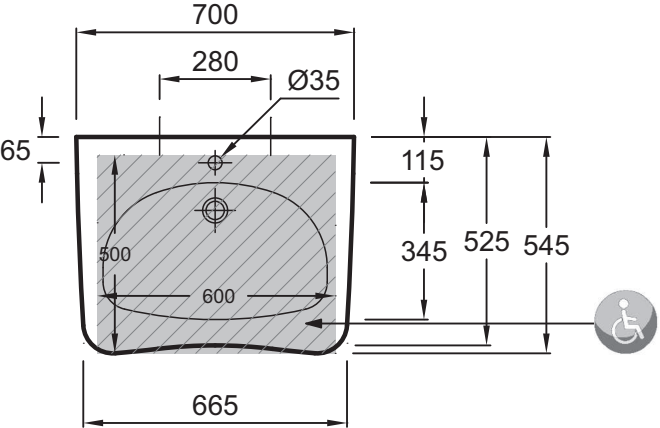
700
280
Ø35
65
115
345
525
545
500
600
665

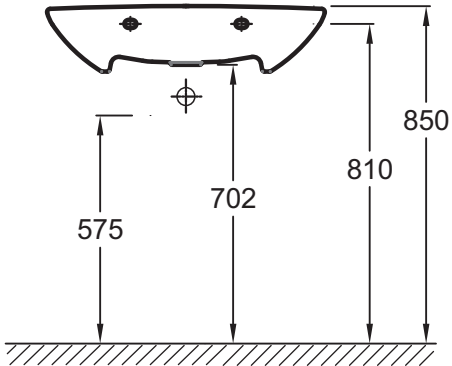
850
810
702
575

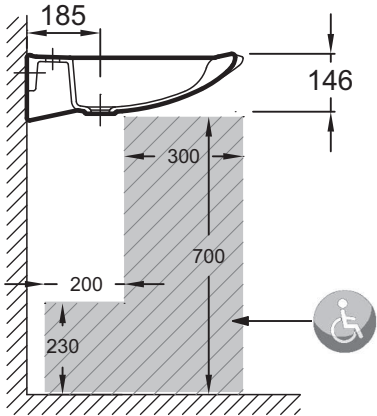
185
146
300
700
200
230